

Enkel att installera, driftsätta och styra

Gränssnitt med pekskärm och Modbus-RTU

Håller konstant drifttryck i hela fastigheten

TTM GeniX® GE18 - 6 bar

Tryckhållningsenhet med styrning och övervakning

TTM GeniX® är en lättinstallerad och lättanvänd tryckhållningsenhet för värmesystem som är avsedd att hålla ett konstant drifttryck i anläggningen. Rekommenderad för system med högre tryck på 2,8-6 bar. Enheten är avsedd för permanent installation levereras komplett, färdig att koppla in.

TTM GeniX® består av en digital styrenhet med intuitiv pekskärm, givare och larm samt ett öppet robust expansionskärl av polyeten med en rostfri IP-klassad tryckhållningspump. Automatiken för styrning, reglering och övervakning ansluts via Modbus-RTU.

TTM GeniX® finns i varierande storlekar och kan anpassas till både små och stora värmesystem.

Installationsfördelar

- Enkel att installera, driftsätta och styra
- Kan installeras i både mindre och större system
- Intuitivt gränssnitt med pekskärm för injustering och övervakning
- Låg vikt gör den enkel att förflytta
- Delbar konstruktion ger flexibel placering
- Expansionskärl i ett antal varierande storlekar

Driftsfördelar

- Håller konstant drifttrycki hela fastigheten
- Tre olika typer av givare för avvikelse-, pump- och nivålarm
- Underskrider en bullernivå av 70db
- Kräver minimalt underhåll
- Kärl fria från besiktningsplikt
- Automatik för styrning och övervakning via Modbus-RTU (RS485-kontakt)

GeniX®
Expansion

TTM Energiprodukter AB
Slöjdaregatan 1, 393 66 Kalmar | Tel. 0480-41 77 40
info@ttmenergi.se | www.ttmenergi.se

Modell	GE18 110L / 6	GE18 200L / 6	GE18 300L / 6	GE18 500L / 6
Artikelnummer	514091	514107	514114	514121
RSK	5536423	5536418	5536419	5536421
Diameter Ø (mm)	450	520	650	750
Höjd H (mm)	1080	1190	1135	1385
Volym (L)	110	200	300	500
Vikt (kg)	35	35	39	45
Drifttryck (bar)	2,8-6 bar			
Omgivningstemperatur (°C)	+10 – +40			
Anslutningsdimension	G25			
Eldata / spänning	1 ~ 230 V, 50 Hz			
Yttre säkring (A)	10			
Medietemperatur (°C)	+5 – +70°C			
Modbus RTU	Yes			
Ljudnivå (dB)	under 77			
Tillåtna vätskor	Kranvatten			
Tryckklass (PN)	PN10			
Skyddsklass (IP)	55			
Märkström (A)	3.1 – 2.8 A			
Märkeffekt (kW)	1,5			

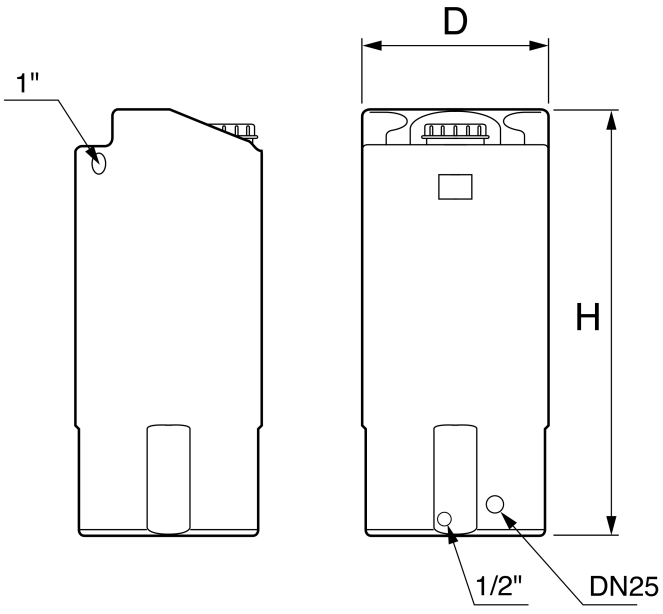

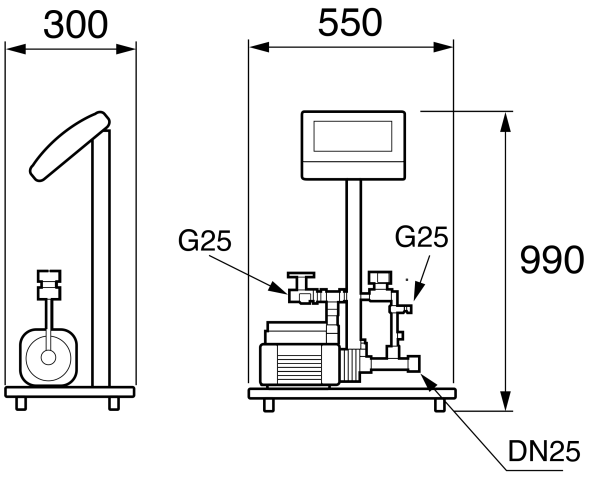

TTM GeniX® ska installeras och användas av behörig driftspersonal eller installatör. Tryckhållningsenheten placeras i ett uppvärmt utrymme och kopplas in på värmesystemets returledning (ansl. G25). Uppstarten inleds genom att man ansluter stickproppen till ett jordat vägguttag (230V, 10A).

Systemtryckgivaren styr tryckhållningspumpen vid påfyllning och en magnetventil reglerar tömning. Tryckhållningspumpens placering nära sugsidan bidrar till att minimera risken för att undertryck bildas. På så sätt hålls ett jämnt drifttryck i värmesystemet både vid uppvärmning och vid avkylning.

Tryckgivaren i det vattenfyllda expansionskärlet visar aktuell nivå på pekskärmen. Om nivån i kärlet blir för låg visas detta i displayen med larmindikering och via larmrelä för extern indikering.

TTM GeniX® är avsedd för permanent installation i både nya och befintliga värmesystem.

1. Expansionsledning (G25)
2. Påfyllningsrör (G15)
3. Dubbla avstängningsvred
4. Nivågivare
5. Strömkabel med stickpropp
Expansionskärlen kan seriekopplas och kombineras till önskad volym.

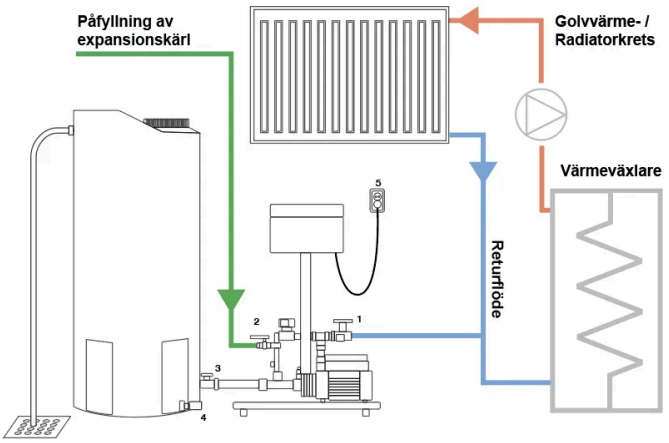

Slangset R25 (G1) - 800 mm

Varje slang levereras som ett set där två anslutningsnipplar med packningar ingår till varje slang.

Artikelnummer: 517740
RSK: -

Slanget R25 (G1) - 1500 mm

Varje slang levereras som ett set där två anslutningsnipplar med packningar ingår till varje slang.

Artikelnummer: 517757
RSK: -

TTM Energiprodukter AB
Slöjdaregatan 1, 393 66 Kalmar · Tel. 0480-41 77 40 · info@ttmenergi.se · www.ttmenergi.se
För senaste uppdateringar se www.ttmenergi.se

© TTM Energiprodukter AB. Vi förbehåller oss rätten till ändringar i dokumentationen och reserverar oss för eventuella tryck- och sakfel. ®Registrerat varumärke.