

Kundanpassade

Energieffektiva

Miljöbedömda

Shuntopac® H 20-50 K

Shuntgrupp för kyla

Shuntgruppen levereras som standard med anslutningsdimensioner DN 20 till DN 50. Modellen kan utrustas med komponenter av valfritt fabrikat och i ett flertal olika kopplings-alternativ.

Shuntopac H 20-50 K levereras med brand- och korrosionssäker kåpa av polyester belagd aluminiumplåt. Isoleringen utgörs som standard av AF/Armaflex AF-2

Upphängningsanordningen består av konsoler av gulkromaterat plattjärn.

Rörpaketet består i standardutförande av helsvetsade tryckkärlsrör SS-EN 10216-2 och DIN 2391. Rostskyddsmålad med grå primer. Rörpaket av annan kvalitet eller ytbehandling kan levereras på beställning.

Shuntopac H 20-50 K är en delvis fullbordad maskin med försäkran för inbyggnad enligt bilaga 2B, maskindirektivet 2006/42/EG.

Shuntgruppen är miljöbedömd.

Applikationsområden

- Kallvattensystem
- Kompressorkyla (AC)
- Ventilationskyla
- Fjärrkylanläggningar

Anpassa din shuntgrupp

Shuntopac finns med flera anpassningar.

- Green Line - miljöprofil. EPD certifierade och hög miljövaruklassning för ett hållbart val.
- Dynamic- med tryckoberoende dynamisk styrventil för bättre precision.
- EM- integrerad med energimätare för optimal kontroll.

Läs mer på vår hemsida; ttmenergi.se

SHUNTOPAC®
Shuntgrupper

TTM Energiprodukter AB
Slöjdaregatan 1, 393 66 Kalmar | Tel. 0480-41 77 40
info@ttmenergi.se | www.ttmenergi.se

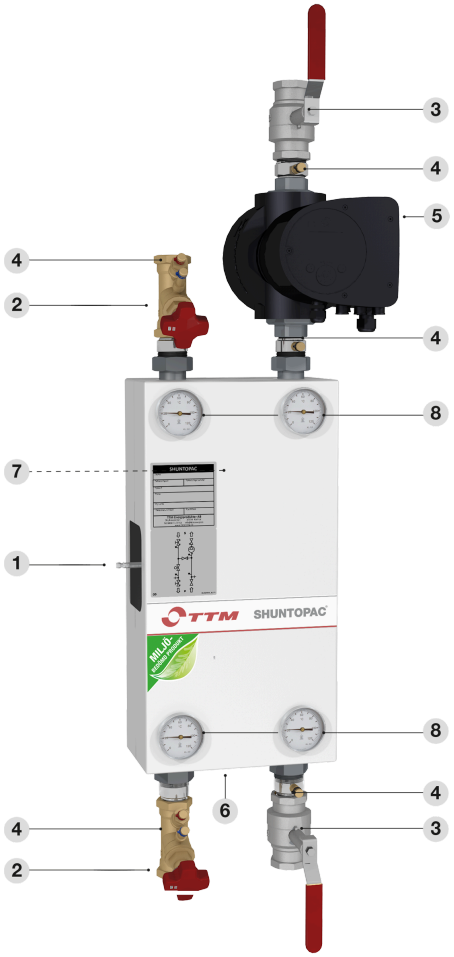

1. Styrventil
Sätesventil med gänganslutning av valfritt fabrikat och typ. Ventilen är monterad i ett flänsförband för att underlätta service och utbyte.

2. Injusteringsventiler
2 st av valfritt fabrikat och dimension. Monterade mot rörpaket med konisk koppling. Som standard levereras fabrikat IMI TA STAD. Kan även levereras med dynamiska inregleringsventiler, flödesregulatorer eller differenstryckregulator.

3. Avstängningsventiler
2 st. kulventiler med fullt genomlopp och hög fast spindelhalt. Monterade mot rörpaketet med konisk koppling.

4. Mätuttag
Typ IMI TA STAD är monterade på samtliga anslutningar.

5. Pump
Valfritt fabrikat med ”våt” eller ”torr” motor.

6. Avtappningsdon
R 1/2”.

7. Backventil
1 st tillverkad av mässing/rostfritt stål med fjäderbelastad kägla. Monterad i flänsförband.

8. Termometrar
4 st graderade -40–+40 °C.

Specialutförande
· Rörpaket av exempelvis koppar eller rostfritt stål av önskad kvalitet.

· Rostskyddsmålat rörpaket; ex.vis epoxylack.

Tillval
Golvstativ

Shuntopac H 20-50 K
Kopplingsprincip 09 K

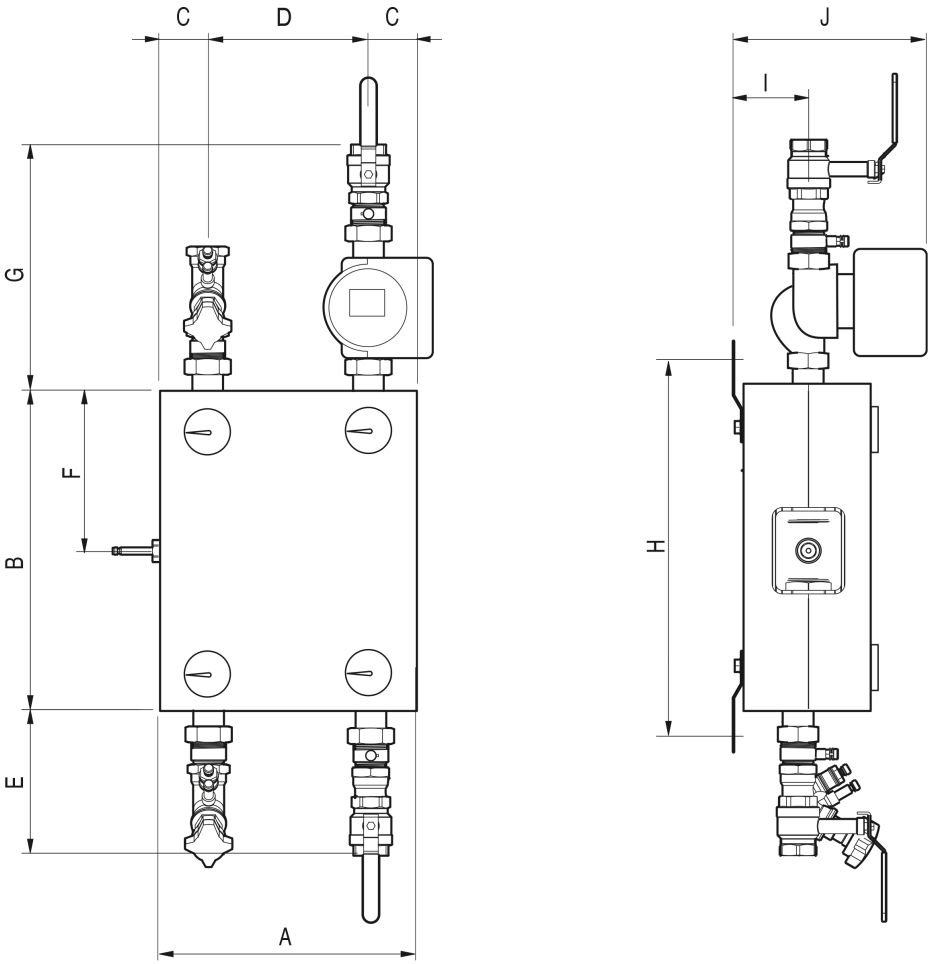

Ansl. DN	20	25	32	40	50
A	300	300	300	310	395
B	590	590	590	590	740
C	50	50	50	50	50
D	200	200	200	200	225
E	210	210	210	210	225
F	250	250	250	250	275
G	Variabelt	Variabelt	Variabelt	Variabelt	Variabelt
H	670	670	670	670	825
I	95	95	95	95	95
J	Variabelt	Variabelt	Variabelt	Variabelt	Variabelt
Vikt, ca kg	27	32	37	42	47

Max tryck: 1,0 MPa

Temp.område: : -20 – +110 °C

Måttangivelser avser normalutförande i mm. Vissa avvikelser kan förekomma vid annan utrustning.

Kopplingsprincip 01 (vänster) 02 (höger)

Konstant flöde på primär(**P**)- och sekundärsida(**S**).

3- vägs styrventil monterad som blandningsventil i returledningen.

Huvudpump krävs.

När behovet på sekundärsidan är lågt blir returtemperaturen högre.

För konventionella värme- och ventilationssystem och golvvärmeanläggningar.

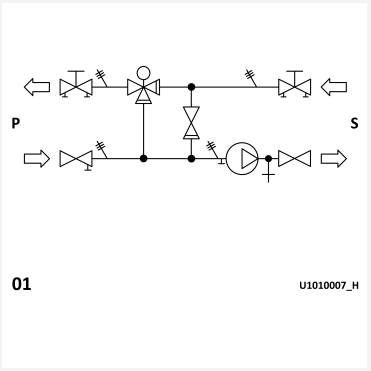

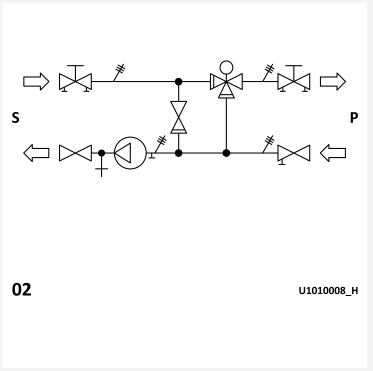

Kopplingsprincip 09 (vänster) 10 (höger)

Variabelt flöde på primärsida (**P**), konstant på sekundärsida (**S**).

2-vägs styrventil monterad i primärsidans retur.

Huvudpump krävs.

Returtemperatur låg

För anläggningar anslutna till ex fjärrvärme eller fjärrkyla.

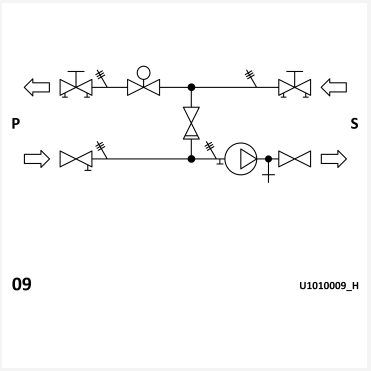

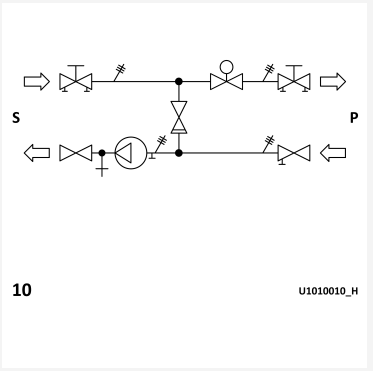

Kopplingsprincip 05B (vänster) 06B (höger)

Variabelt flöde på primärsida (**P**), konstant på sekundärsida (**S**).

3-vägs styrventil monterad som blandningsventil i tilloppsledningen på sekundärsidan.

System med eller utan huvudpump.

Returtemperatur låg

För anläggningar utan huvudpump eller med lågt tillgängligt tryck. Mindre fjärrvärmeanläggningar.

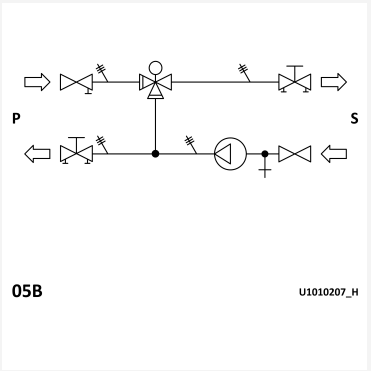

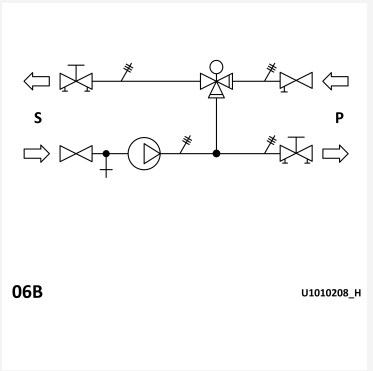

Kopplingsprincip 09R3 (vänster) 10R3 (höger)

Variabelt flöde på primärsida (**P**), konstant på sekundärsida (**S**).

Differenstrycket hålls konstant med en inbyggd tryckoberoende styrventil (PICV).

Huvudpump krävs.

Returtemperatur låg

För anläggningar anslutna till ex fjärrvärme eller fjärrkyla.

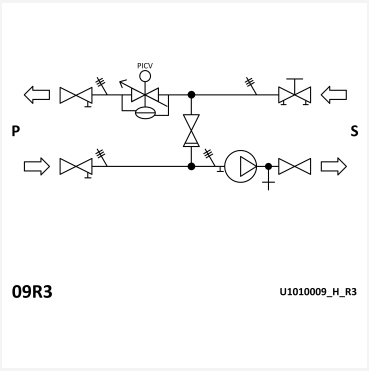

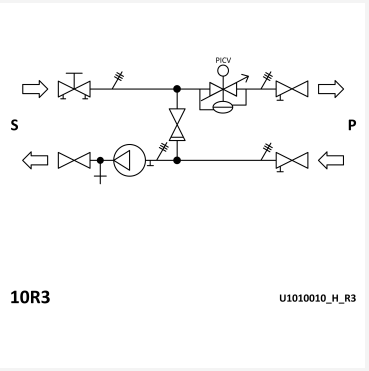

Kopplingsprincip 05F (vänster) 06F (höger)

Variabelt flöde på primärsida (**P**), konstant på sekundärsida (**S**).

3-vägs styrventil monterad som fördelningsventil i primärsidans retur.

System med eller utan huvudpump.

Returtemperatur låg

För anläggningar anslutna till mindre fjärrvärmenät.

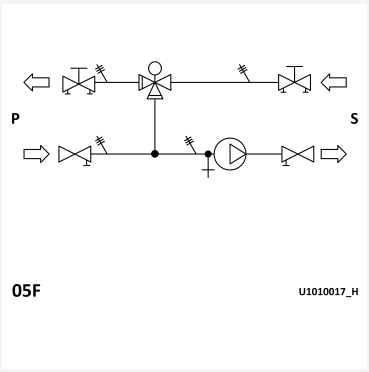

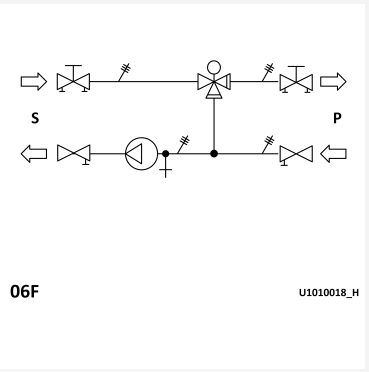

TTM Shuntopac H 20-50 är roterbar och kan monteras horisontellt och vertikalt.

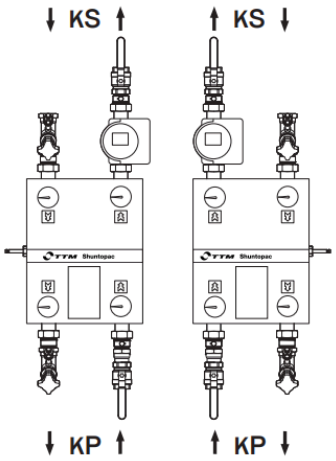

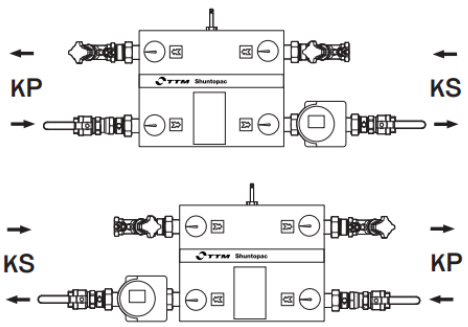

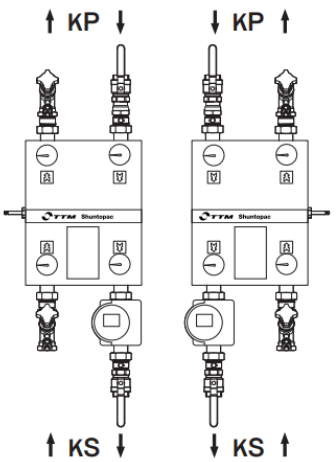

Golvstativ

Tillverkade av epoxylackerade RHS-rör 50×30 mm.
Detaljerad monteringsanvisning finns på ttmenergi.se

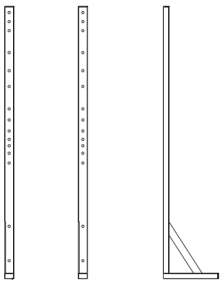

Golvstativ L

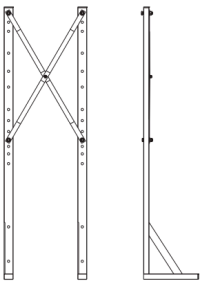

Golvstativ LX

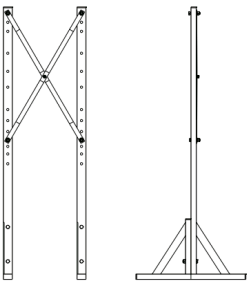

Golvstativ TX

TTM Energiprodukter AB
Slöjdaregatan 1, 393 66 Kalmar · Tel. 0480-41 77 40 · info@ttmenergi.se · www.ttmenergi.se

© TTM Energiprodukter AB. Vi förbehåller oss rätten till ändringar i dokumentationen och reserverar oss för eventuella tryck- och sakfel. ®Registrerat varumärke.